# Nová Kia EV5 GT

Tvoj náskok v pohybe.

CENNÍK | VÝBAVA | TECHNICKÉ ÚDAJE

MODELOVÝ ROK 2026

Movement that inspires

Obrázky sú ilustračné.

# Nechaj sa inšpirovať pohybom

K inšpirácii nedochádza náhodou. Prichádza k nám, keď opustíme našu komfortnú zónu a vstúpime do nového prostredia. Keď uvidíme svet v novom svetle a z nových perspektív. Nájdeme ju, keď sa pohybujeme.

Značka Kia je tu preto, aby ťa sprevádzala inšpiratívnou silou pohybu, aby si dosiahol svoj tvorivý potenciál. To je dôvodom, prečo ti všetko, čo vytvoríme, dáva priestor na inšpiráciu a čas na realizáciu tvojich nápadov. Pridaj sa k nám na tejto vzrušujúcej ceste a spolu so spoločnosťou Kia objav inšpiráciu, ktorú ponúka pohyb.

# Pokoj, ktorý potrebuje tvoja myseľ

**7-ročná záruka na vozidlo**

Spoločnosť Kia poskytuje záruku na nové vozidlá 7 rokov / 150 000 km (do 3 rokov neobmedzená, od 4 rokov 150 000 km). Táto záruka je bezplatná a prenosná na ďalších vlastníkov za predpokladu, že vozidlo je pravidelne udržiavané podľa servisného plánu. Platí vo všetkých členských štátoch EÚ (ako aj v Nórsku, Švajčiarsku, na Islande a Gibraltári), podlieha miestnym zmluvným podmienkam.

ROČNÁ ZÁRUKA
GARANCIA KVALITY

---

**5-ročná záruka na lak a 12-ročná záruka na prehrdzavenie**

Lak vozidla vysokej kvality zabezpečuje tvojmu novému vozidlu Kia dlhotrvácnu ochranu a lesk. Tiež obsahuje prvotriednu ochranu pred koróziou a 12-ročnú záruku proti prehrdzaveniu zvnútra.

---

**8-ročná záruka na akumulátor**

Vysokonapäťové lítiovo-iónové akumulátory Kia určené na pohon elektrických (EV) vozidiel sú konštruované tak, aby mali dlhú životnosť. Záručné krytie kapacity vysokonapäťového akumulátora pre elektrické (EV) vozidlá je 8 rokov alebo 160 000 kilometrov od dátumu prvého uvedenia do prevádzky, podľa toho, čo nastane skôr, a to na stratu kapacity pod úroveň 70 % pôvodnej kapacity EV akumulátora. Zároveň je platné záručné krytie kapacity vysokonapäťového akumulátora 5 rokov alebo 100 000 kilometrov na stratu kapacity pod úroveň 80 % pôvodnej kapacity EV akumulátora. Prípadné zníženie kapacity akumulátora je možné minimalizovať dodržiavaním pokynov uvedených v Príručke pre majiteľa vozidla. Podrobnejšie informácie o záruke spoločnosti Kia nájdete na www.kia.com/sk.

---

**7-ročná aktualizácia máp**

Spoločnosť Kia poskytuje bezplatne aktualizované mapové podklady a aktualizovaný softvér navigačného systému počas nasledujúcich 6 rokov. Aktualizované mapové podklady a softvér navigačného systému vozidla si môžete dvakrát bezplatne inštalovať pomocou takzvanej "over-the-air" (OTA) metódy pre nové vozidlá registrované od mája 2021. Po prvých dvoch aktualizáciách prostredníctvom OTA prebiehajú úkony ďalších aktualizácií mapových podkladov a softvéru navigácie prostredníctvom web stránky https://update.kia.com/EU/E1/Main za tam uvedených podmienok alebo pri návšteve autorizovaného predajcu/servisu Kia.*

7 ROČNÁ
AKTUALIZÁCIA MÁP

*Za úkony inštalácie aktualizácie pri návšteve autorizovaného predajcu/servisu Kia môže byť účtovaný servisný poplatok.

# Nová Kia EV5 GT

Ceny verzií

MODELOVÝ ROK 2026

Cenník platný od 26. 2. 2026

## PREDAJ NOVEJ KIA EV5 GT SPUSTENÝ

**BONUS NA NABÍJACIE RIEŠENIE V HODNOTE 200 €***

NABÍJACÍ KÁBEL TYP 2 V HODNOTE **200 €**

ZDARMA

ALEBO

MOBILITY DOCK V HODNOTE **299 €**

ZA PRÍPLATOK 99 €

ROČNÁ ZÁRUKA

GARANCIA KVALITY

VÝHODNÉ FINANCOVANIE

KIA SELECT S ROČNÝM ÚROKOM

**1,99 %**

| Výbava | Elektromotor | Prevodovka | Výkon | Pohon | Kapacita akumulátora | Cenníková cena | Najnižšia cena za posledných 30 dní |
|---|---|---|---|---|---|---|---|
| **GT** | synchrónny (vpredu) indukčný (vzadu) | Bezstupňová redukčná | 225 kW / 306 k | AWD | 81,4 kWh | 61 190 € | - |

AWD – pohon všetkých kolies

*Zákazník si môže vybrať jednu z nasledujúcich možností (bližšie informácie u predajcu Kia):

a) Nabíjací kábel Typ 2 (32A, 5 m) v hodnote 200 € zdarma

b) Mobility dock (redukcia z 230V na konektor Typ 2) v hodnote 299 € za príplatok 99 €

c) Kombinácia Nabíjací kábel Typ 2 + Mobility dock v hodnote 499 € za príplatok 299 €

# Vypočítaj si benefity elektromobilu

**Preklikaj sa našimi online kalkulačkami špeciálne vyvinutými pre elektrické vozidlá, ktoré ti umožnia jednoducho a intuitívne vypočítať dobu nabíjania, dojazd a odhadovanú úsporu.** Tento interaktívny nástroj ti poskytne okamžité výsledky, ktoré pomôžu lepšie porozumieť výhodám elektrických vozidiel. Zisti, koľko času potrebuješ na dobitie, ako sa správajú jednotlivé druhy nabíjacích staníc a aké sú reálne náklady užívania elektromobilu oproti tradičným vozidlám s konvenčným pohonom. Vďaka týmto užitočným informáciám si môžeš ľahšie naplánovať svoje cesty, optimalizovať náklady a prispieť k udržateľnejšej budúcnosti.

## ČO PRINÁŠAJÚ NAŠE ONLINE KALKULAČKY?

### PRESNÝ VÝPOČET DOBY NABÍJANIA

Naša kalkulačka umožní rýchlo zistiť, ako dlho potrvá nabíjanie tvojej elektrickej Kia na rôznych typoch nabíjacích staníc. Stačí zadať kapacitu batérie, na základe čoho ti kalkulačka poskytne jasný prehľad nabíjacích časov.
https://kiaihned.sk/kalkulacka-nabijania?vozidlo=ev-6-170k-58kwh-rwd

### OPTIMALIZÁCIA DOJAZDU

Chceš zistiť, aký je maximálny dojazd tvojho elektrického vozidla pri rôznych podmienkach? Faktory ako rýchlosť, terén, jazdný štýl, či prevádzkové podmienky to všetko ovplyvňuje dojazd vozidla. Preklikaj sa a naplánuj si cesty efektívne a bez obáv.
https://kiaihned.sk/kalkulacka-dojazdu?vozidlo=ev-6-gt&rocne-obdobie=leto&miesto-jazdy=mesto&teplota-v-interiery=18&styl-jazdy=eco

### POROVNANIE ÚSPOR

Zisti, koľko ti môže ušetriť vlastníctvo elektromobilu v porovnaní s bežnými vozidlami so spaľovacím motorom. Naša kalkulačka porovnáva náklady na palivo a elektrinu pri danom ročnom nájazde, čím ti poskytne jasný obraz o ekonomických a ekologických výhodách elektrických vozidiel.
https://kiaihned.sk/kalkulacka-uspory?vozidlo=ev-6-gt&rocny-najazd=25000&spotreba-paliva=8.00&cena-nabijania=0.30&cena-tankovania=1.60

Naša interaktívna platforma je navrhnutá tak, aby bola intuitívna a jednoduchá na používanie. Preklikaj sa našimi kalkulačkami ešte dnes a zisti, ako elektrické vozidlá obohacujú náš život ekologicky, ekonomicky a pohodlne!

# Nastav si financovanie podľa svojich potrieb

Prehľad produktov

## VÝHODY KIA FINANCOVANIA

- výška splátok sa nemení počas celej doby financovania
- zvýhodnené poistné sadzby
- zmluvu môžeš podpísať priamo u predajcu, u ktorého auto kupuješ
- rýchly administratívny proces, na aute môžeš odísť po podpise zmluvy

## KIA FINANCE

Vyber si výhodné financovanie podľa svojich potrieb a využi jednoduchú cestu k novému autu - **Spotrebiteľský úver**.

### NAJVÝHODNEJŠIE SPLÁTKY (KIA SELECT)

Flexibilné splácanie s 3 možnosťami voľby na jeho konci.
Nízke mesačné splátky, s ktorými máš v závere splácania na výber. Môžeš doplatiť zostatok kúpnej ceny, odpredať auto predajcovi alebo si predĺžiť splácanie. Splátky sú vrátane komplexného poistenia.

### MESAČNÉ SPLÁTKY

Výhodné splácanie, ktoré sa ti prispôsobí.
Spotrebiteľský úver s dobou splácania 3 až 7 rokov. Splácaš v pravidelných mesačných splátkach vrátane komplexného poistenia.

### ŠTVRTINY

Praktické splácanie v ročných splátkach.
Spotrebiteľský úver, pri ktorom si svoje nové auto pohodlne obstaráš v 4 ročných splátkach istiny.
Mesačne platíš iba komplexné poistenie.

### SPOTREBITEĽSKÝ ÚVER

Splácaš auto, ktoré vlastníš hneď od začiatku.
Klasický spotrebiteľský úver na kúpu auta. Stávaš sa hneď jeho majiteľom a splácaš ho v mesačných splátkach spolu s komplexným poistením.

## KIA LEASE

Pri **operatívnom lízingu** ide o prenájom auta pre právnické a fyzické osoby. Odbremení od všetkých starostí súvisiacich s prevádzkou auta.

### OPERATÍVNY LÍZING

Pohodlné riešenie mobility, len jazdíš a tankuješ.
Mesačné splátky zahŕňajú náklady spojené s vozovým parkom a službami pri jeho správe (servis a údržba, cestná daň, náhradné vozidlo, komplexné poistenie). Vlastníkom auta počas trvania zmluvy je lízingová spoločnosť.

**PRE VIAC INFO O FINANCOVANÍ A REPREZENTATÍVNE PRÍKLADY NAVŠTÍV:**
https://www.kia.com/sk/predaj/financovanie-a-lizing/

**ALEBO NAČÍTAJ PROSTREDNÍCTVOM QR KÓDU:**

# Nová Kia EV5 GT

Štandardná výbava

## BEZPEČNOSŤ

ABS (protiblokovací systém) + ESC (elektronický stabilizačný systém) + HAC (asistent pre rozjazd do kopca)
MCB (multikolízna brzda) + DBC (asistent pre zjazd z kopca)
BAS (brzdový asistent) + VSM (manažment stability vozidla) + ESS (signalizácia núdzového brzdenia)
7 airbagov (vodič a spolujazdec, predné bočné a hlavové, centrálny medzi prednými sedadlami)
TPMS (snímanie a zobrazenie tlaku v pneumatikách)
Elektronicky riadené pruženie ECS s vyhodnocovaním profilu vozovky pomocou kamery
2x ISOFIX uchytenie detskej sedačky v druhom rade sedadiel
Elektrická detská poistka
Alarm, imobilizér
Rozpoznávanie vodiča pomocou odtlačku prsta
E-Call (systém núdzového volania v prípade nehody)
FCA+ (asistent na predchádzanie čelným zrážkam detegujúci automobily/cyklistov/chodcov)
FCA 2 (asistent na predchádzanie priamym čelným zrážkam detegujúci protiidúce automobily/motocykle s podporou riadenia zabraňujúceho kolízii)
FCA-JX (asistent na predchádzanie zrážkam s protiidúcimi vozidlami pri odbočovaní vľavo)
FCA-JX 2 (asistent na predchádzanie zrážkam s vozidlami pri prejazde križovatkou)
BCA (systém monitorovania mŕtveho uhla s asistentom na predchádzanie bočným zrážkam a zrážkam pri cúvaní)
SEA (asistent bezpečného opustenia vozidla)
PCA (asistent na predchádzanie zrážkam pri cúvaní detegujúci chodcov)
BVM (zobrazovanie mŕtveho uhla na palubnom počítači)
DAW+ (systém sledovania pozornosti vodiča s funkciou upozornenia na rozjazd vozidla vpredu)
ICC-D (systém monitorovania stavu vodiča pomocou kamery v interiéri vozidla)
HBA (asistent pre automatické prepínanie diaľkových svetiel)
LKA + LFA 2 (aktívny asistent udržiavania v strede jazdného pruhu zabraňujúci prekročeniu čiary)
HDA 2 (asistent jazdy na diaľnici s podporou zmeny jazdného pruhu)
Systém upozornenia na kontrolu zadných sedadiel pri opustení vozidla
ISLA (inteligentný asistent rozpoznávania dopravných obmedzení)
SCC 2 (Adaptívny tempomat s obmedzovačom rýchlosti a funkciou Stop&Go)

## ELEKTROSYSTÉM

Systém manažmentu teploty akumulátora
Systém tepelného čerpadla
V2L (230V zásuvka v interiéri a exteriéri s maximálnym nabíjacím výkonom 3,6 kW, vrátane exteriérovej nabíjacej redukcie)
Palubná AC nabíjačka s výkonom 11 kW

## VONKAJŠIA VÝBAVA

20-palcové disky kolies z ľahkých zliatin (pneumatiky 255/45 R20)
Sada na opravu pneumatík
Predné Full LED svetlomety projektorového typu
LED denné svietenie
LED zadné svetlá
Svetelný senzor (automatické prepínanie medzi dennými a stretávacími svetlometmi)
Dažďový senzor
Smerové svetlá integrované vo vonkajších spätných zrkadlách
Elektricky ovládané, vyhrievané a sklopné vonkajšie spätné zrkadlá
Vonkajšie spätné zrkadlá lakované v čiernej lesklej farbe
Zapustené vonkajšie kľučky dverí s automatickým výsuvom
Solárne sklá predných okien
Laminované sklá predných bočných okien
Akustická fólia čelného skla
Zatmavené sklá od B-stĺpika
Predné, bočné a zadné parkovacie senzory
Inteligentný parkovací asistent s diaľkovým ovládaním (RSPA 2)
360° parkovacia kamera
Strešné lyžiny
Predpríprava na montáž ťažného zariadenia
Vizuálny balík GT

## VNÚTORNÁ VÝBAVA

Elektronická parkovacia brzda s funkciou Autohold
Elektronický volič prevodovky (Shift-by-wire)
Volič jazdného režimu
Ovládanie stupňa rekuperácie páčkami pod volantom
Head-up displej
Výškovo a pozdĺžne nastaviteľný volant
Prémiové, elektricky nastaviteľné sedadlo vodiča s pamäťovou, relaxačnou a masážnou funkciou vrátane bedrovej opierky a s adaptívnym bočným vedením tela
Prémiové, elektricky nastaviteľné sedadlo spolujazdca s relaxačnou funkciou vrátane bedrovej opierky
Čalúnenie sedadiel v kombinácii alcantara / umelá koža s logom GT
Čierne čalúnenie stropu
Odkladacie vrecká na zadnej strane sedadla vodiča a spolujazdca
Delené a sklopné operadlá zadných sedadiel (60:40) s otvorom na lyže
Vyhrievané predné sedadlá, zadné sedadlá a volant
Ventilované predné sedadlá
Športový, umelou kožou potiahnutý volant
Hliníkové pedále
LED osvetlenie interiéru a batožinového priestoru
Ambientné osvetlenie interiéru
Predná lakťová opierka s odkladacím priestorom a výsuvnou priehradkou vzadu
Zadná lakťová opierka s držiakom nápojov
Elektrické impulzné ovládanie všetkých okien s bezpečnostnou funkciou proti privretiu
Trojzónová automatická klimatizácia
Výduchy ventilácie pre zadné sedadlá na stredovej konzole vzadu
Bezkľúčový prístup a štartovanie vozidla tlačidlom (Smart key)
Digitálny kľúč
Plne digitálny palubný počítač s 12,3" LCD displejom a 5,3" stredovým informačným LCD displejom
Osvetlenie slnečných clôn vodiča a spolujazdca
Samostmievajúce vnútorné spätné zrkadlo
USB-C nabíjací port na palubnej doske
USB-C nabíjací port v operadlách sedadiel vodiča a spolujazdca
12V elektrická zásuvka na palubnej doske
Dvojité dno batožinového priestoru
Elektrické ovládanie dverí batožinového priestoru

## MULTIMÉDIÁ

Navigačný systém s 12,3" dotykovým LCD displejom, USB-C vstup
Telematické služby Kia Connect, bezplatne počas doby trvania záruky
Bezdrôtová konektivita mobilných telefónov Apple CarPlay/Android Auto
DAB - príjem digitálneho rádiového vysielania
Bluetooth handsfree sada
Bezdrôtové nabíjanie smartfónu
Prémiový audiosystém Harman/Kardon s externým zosilňovačom, 8 reproduktormi a technológiou Active Sound Design

# Nová Kia EV5 GT

Voliteľná výbava

## Panoramatické strešné okno

1 190 €

## **Strecha lakovaná vo farbe Fusion Black** (metalický lak, dostupné pre farby Snow White Pearl, Iceberg Green, Frost Blue, Ivory Silver)

490 €

## Metalický lak karosérie

650 €

## Perleťový lak karosérie

750 €

## Matný lak karosérie

1 800 €

# Nová Kia EV5 GT

Farby karosérie / disky kolies / pneumatiky / interiér

## FARBY KAROSÉRIE

Frost Blue

Snow White Pearl
(perleťový lak)

Gravity Gray
(metalický lak)

Dark Ocean Blue
(perleťový lak)

Iceberg Green
(metalický lak)

Fusion Black
(metalický lak)

Ivory Silver
(metalický lak)

Iceberg Green
(matný lak)

Magma Red
(metalický lak)

*Zobrazené sú ilustračné fotky verzie GT-Line

## DISKY KOLIES

20-palcové disky kolies
z ľahkých zliatin
(pneumatiky 255/45 R20)

## PNEUMATIKY

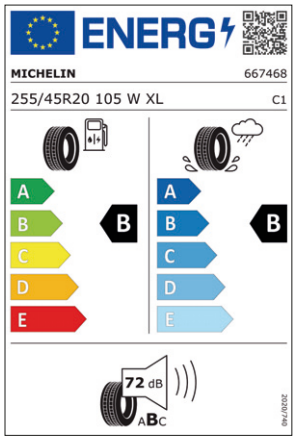

# Nová Kia EV5 GT

Farby karosérie / disky kolies / pneumatiky / interiér

## INTERIÉR

# Nabíjacie riešenia

## Príprava pre tvoj nový elektromobil Kia

### NABÍJACIA STANICA TYP: AC WALLBOX, DO 22 kW

**Alfen Pro-line 1x 22 kW s maximálnym nabíjacím výkonom 22 kW**

Konfigurácia: zásuvka/kábel, s konzolou/bez konzoly | Obchodný model: predaj/prenájom
Typ zákazníka: FO/PO

+ možnosť nastavenia maximálneho nabíjacieho prúdu (6-32 A)
+ displej so zobrazením aktuálneho stavu nabíjania
+ možnosť inštalácie na stenu alebo na stĺpik
+ možnosť zásuvky alebo vstavaného nabíjacieho kábla Type 2

**Cena od: 922 € wallbox bez kábla / 1 045 € wallbox s káblom / 331 € konzola**

### NABÍJACIA STANICA TYP: AC STĹPIK, WALLBOX DUO, DO 2x 22 kW

**Alfen Pro-line 1x 22 kW s dvomi zásuvkami s maximálnym nabíjacím výkonom 22 kW**

Konfigurácia: zásuvka/kábel | Obchodný model: predaj/prenájom | Typ zákazníka: FO/PO

+ možnosť nastavenia maximálneho nabíjacieho prúdu (6-32 A)
+ displej so zobrazením aktuálneho stavu nabíjania
+ možnosť inštalácie na stenu alebo na stĺpik
+ bez možnosti vstavaného nabíjacieho kábla Type 2

**Cena od: 2 828 €**

### NABÍJACIA STANICA TYP: DC WALLBOX 50 kW

**Alpitronic HYC50**

Konfigurácia: všetky | Obchodný model: predaj/prenájom | Typ zákazníka: PO

+ s jedným alebo dvoma nabíjacími káblami CCS
+ možnosť inštalácie na stenu alebo stĺpik
+ možnosť paralelného nabíjania dvoch vozidiel maximálnym výkonom 2x 25 kW
+ káblový manažment pre uľahčenie manipulácie s nabíjacími káblami
+ možnosť dynamického riadenia výkonu v závislosti od dostupného výkonu v budove

**Cena od: 20 283 €**

### NABÍJACIA STANICA TYP: DC 100 kW

**Alpitronic HYC200-1**

Konfigurácia: všetky | Obchodný model: predaj/prenájom | Typ zákazníka: PO

+ s jedným alebo dvoma nabíjacími káblami CCS
+ možnosť paralelného nabíjania dvoch vozidiel maximálnym výkonom 2x 50 kW
+ možnosť AC nabíjacej zásuvky s maximálnym výkonom 22 kW
+ káblový manažment pre uľahčenie manipulácie s nabíjacími káblami
+ možnosť navýšenia výkonu na 200 kW pridaním výkonového modulu do jestvujúcej stanice
+ možnosť dynamického riadenia výkonu v závislosti od dostupného výkonu v budove

**Cena od: 32 583 €**

### NABÍJACIA STANICA TYP: DC 200 kW A VIAC

**Alpitronic HYC200-2, HYC400-2, HYC400-3, HYC400-4**

Konfigurácia: všetky | Obchodný model: predaj/prenájom | Typ zákazníka: PO

+ s jedným, dvoma alebo troma nabíjacími káblami CCS
+ možnosť paralelného nabíjania dvoch vozidiel maximálnym výkonom v stupňoch po 50 kW
+ možnosť AC nabíjacej zásuvky s maximálnym výkonom 22 kW
+ káblový manažment pre uľahčenie manipulácie s nabíjacími káblami
+ možnosť dynamického riadenia výkonu v závislosti od dostupného výkonu v budove
+ možnosť navýšenia výkonu na 400 kW pridaním výkonového modulu do jestvujúcej stanice (pre modely HYC400-2 a HYC400-3)

**Cena od: 52 263 €**

* Uvedené ceny produktov predstavujú ceny s DPH, pričom pre 1 wallboxové riešenia B2C zákazníkov (fyzické osoby) platia ceny v rámci štandardnej propozície uvedenej na stránke https://zsedrive.sk/domacnosti

** Uvedené ceny predstavujú nákupnú cenu za daný typ nabíjacej stanice. Všetky ďalšie položky, ako inštalačné práce, dovoz, revízia, inžiniering a iné budú nacenené individuálne podľa potreby zákazníka

# Nová Kia EV5 GT

Technické údaje / rozmery

Všetky uvedené údaje sú iba indikatívne a predbežné a budú definitívne potvrdené po ukončení homologizačného procesu.

| Nová Kia EV5 GT | |
|---|---|
| **ROZMERY / HMOTNOSTI / OBJEMY** | |
| dĺžka / šírka / výška [mm] | 4 610 / 1 875 / 1 685 |
| rázvor [mm] | 2 750 |
| rozchod vpredu / vzadu [mm] | 1 610 / 1 611 |
| predný / zadný previs [mm] | 910 / 950 |
| svetlá výška [mm] | 172 |
| nájazdový uhol predný / zadný [°] | 19,1 / 24,4 |
| prechodový uhol [°] | 15,4 |
| koeficient odporu vzduchu (cd) | 0,30 |
| priemer otáčania [m] | 11,76 |
| pohotovostná hmotnosť [kg] | 2 130 - 2 189 |
| maximálna prípustná hmotnosť [kg] | 2 670 |
| maximálne prípustné zaťaženie strechy statické / dynamické [kg] | 400 / 100 |
| príves brzdený [kg] | 1 800 |
| príves nebrzdený [kg] | 750 |
| maximálne prípustné vertikálne zaťaženie ťažného zariadenia [kg] | 100 |
| batožinový priestor vzadu [l] | 566 / 1 650 |
| batožinový priestor vpredu [l] | 44 |
| **ELEKTROMOTOR A AKUMULÁTOR** | |
| typ motora | synchrónny s permanentnými magnetmi (predný) indukčný (zadný) |
| maximálny výkon [kW (k)] | 225 (306) |
| maximálny krútiaci moment [Nm] | 480 |
| typ akumulátora | lítiovo-iónový NCM |
| napätie a kapacita akumulátora [V / kWh] | 403 / 81,4 |
| hmotnosť akumulátora [kg] | 483,1 |
| **DYNAMIKA A SPOTREBA** | |
| maximálna rýchlosť [km/h] | 180 |
| zrýchlenie 0 - 100 km/h [s] | 6,2 |
| maximálny dojazd* [km] (kombinovaný) | 476 |
| spotreba* [kWh/100 km] (kombinovaná) | 18,6 |
| priemer CO2 [g/km] | 0 |
| AC nabíjanie (ICCB kábel), 10 ~ 100 % kapacity | 32 h 5 min |
| AC nabíjanie (Wallbox - 11 kW), 10 ~ 100 % kapacity | 7 h 20 min |
| DC nabíjanie (50 kW), 10 ~ 80 % kapacity | 70 min |
| DC nabíjanie (150 kW), 10 ~ 80 % kapacity | 30 min |

*Technické údaje sa môžu líšiť v závislosti od modelu a výbavy vozidla. Vplyv na spotrebu energie má aj štýl riadenia, netechnické činitele a aktuálny stav vozidla.
Záruka na vozidlo 7 rokov alebo 150 000 km, podľa toho, čo nastane skôr, prvé 3 roky bez obmedzenia km.

## ROZMERY [mm]

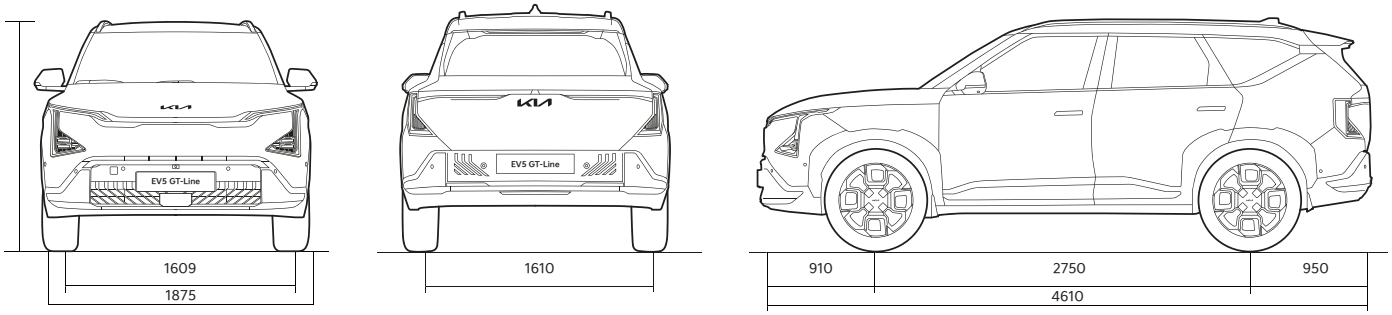

# Nová Kia EV5 GT

Kontaktné údaje

Ceny sú uvedené vrátane DPH. Všetky obrázky sú ilustračné.
Dovozca si vyhradzuje právo zmeniť ceny a špecifikácie výbav modelov bez predchádzajúceho upozornenia. Pokiaľ nie je vozidlo na sklade, dodacia lehota vozidla je závislá od jeho špecifikácie a zvolenej pohonnej jednotky. Vzhľadom na aktuálnu situáciu s výrobnými komponentmi v automobilovom priemysle môže byť štandardná dodacia lehota (3-6 mesiacov) predĺžená. Pre informácie o dodacej lehote vozidla odporúčame kontaktovať autorizovaného predajcu Kia.
Obsah cenníka je platný ku dňu 26. 2. 2026.

DOVOZCA:
Kia Sales Slovakia s. r. o., Einsteinova 19, 851 01 Bratislava

Infolinka
0850 606 070

www.kia.sk

Tvoj predajca Kia:

Movement that inspires